スプーンシュガー㈱組織図

2023年10月1日付

【組　織】　1部、4事業部体制
神戸に本社機能（企画統括部）を置く

【役員体制】
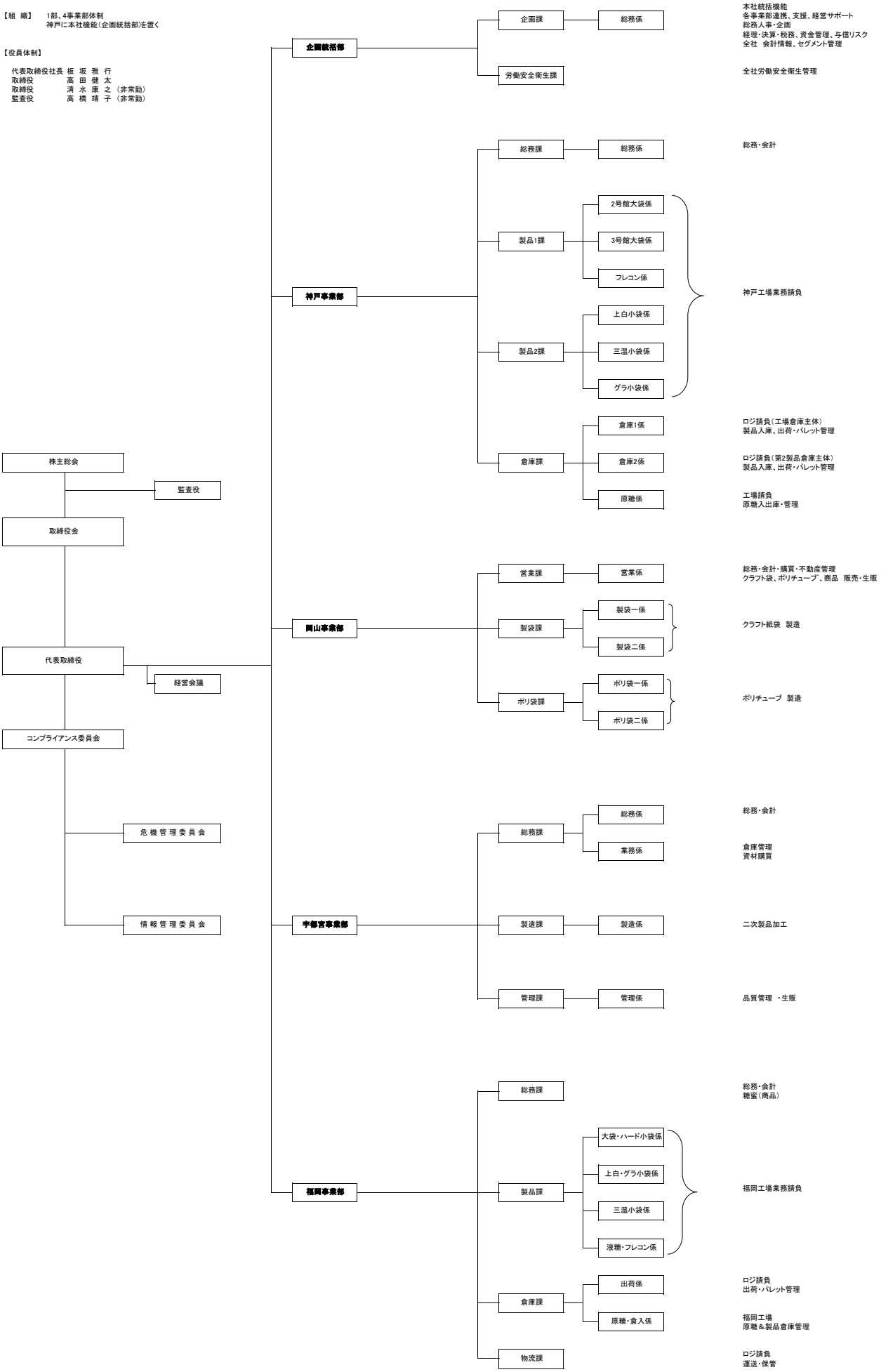
代表取締役社長 板　坂　雅　行
取締役　高　田　健　太
取締役　清　水　康　之（非常勤）
監査役　高　橋　靖　子（非常勤）