スプーンシュガー㈱組織図

2026年4月1日付

【組　織】　1部、4事業部体制
神戸に本社機能（企画統括部）を置く

【役員体制】
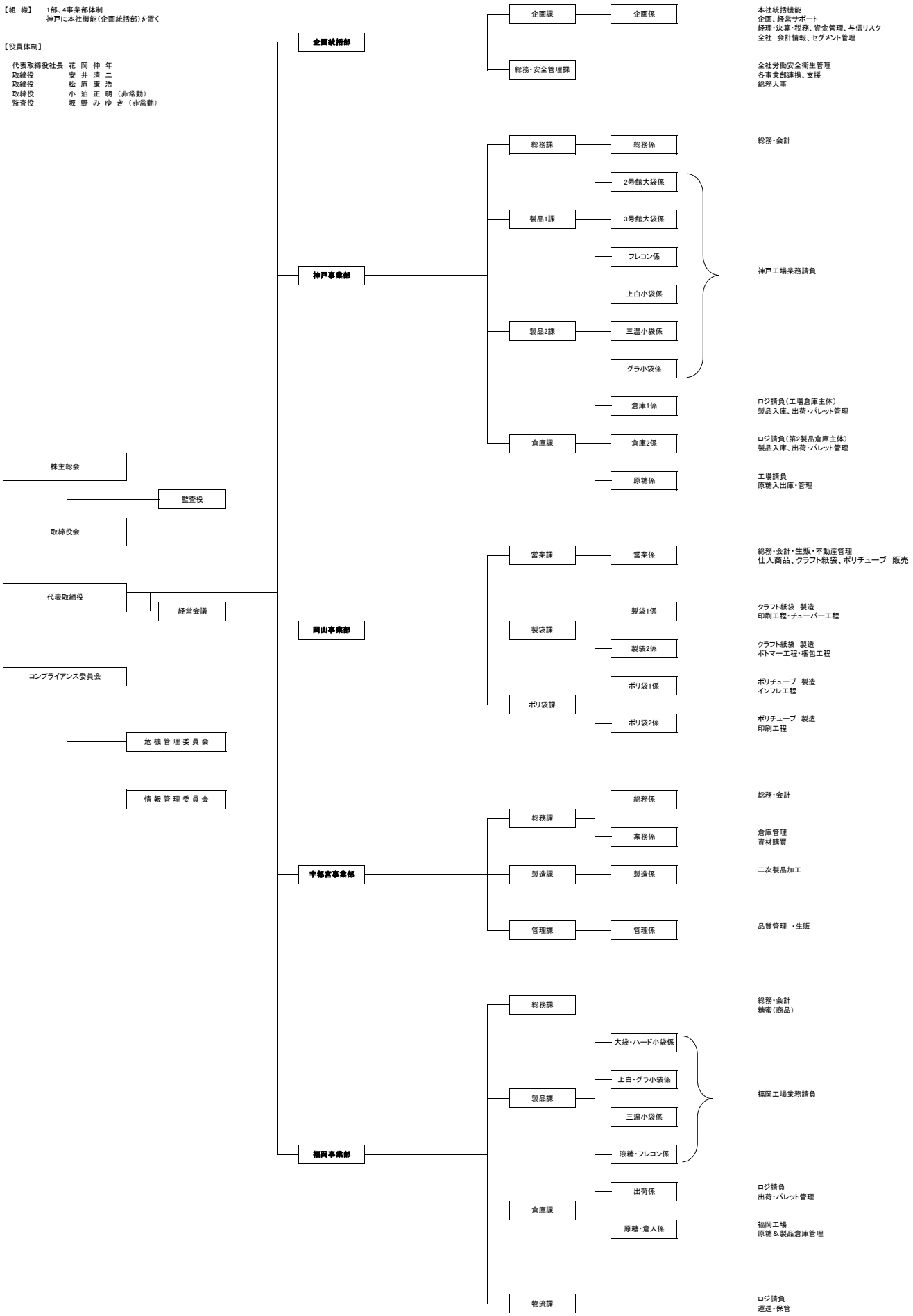
代表取締役社長	花　岡　伸　年
取締役	安　井　清　二
取締役	松　原　康　浩
取締役	小　泊　正　明　（非常勤）
監査役	坂　野　み　ゆ　き　（非常勤）